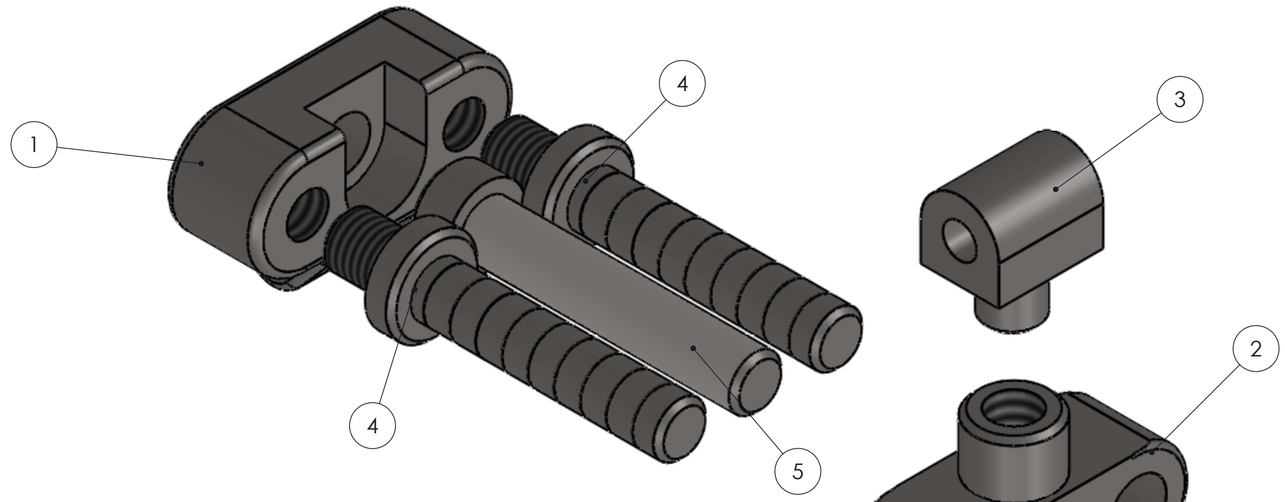

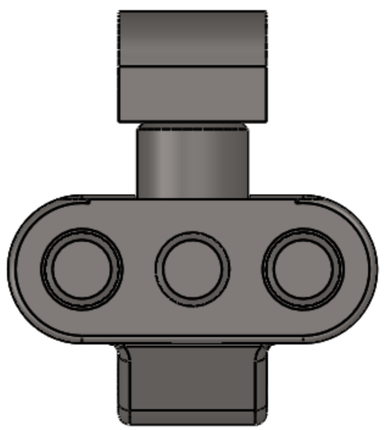

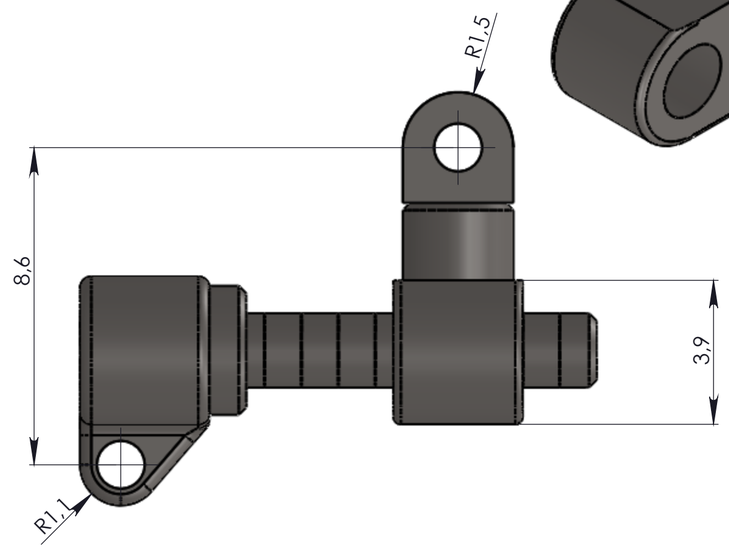

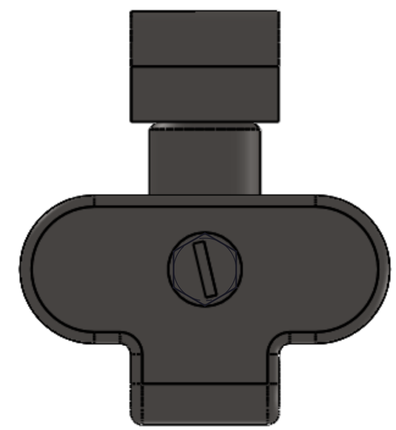

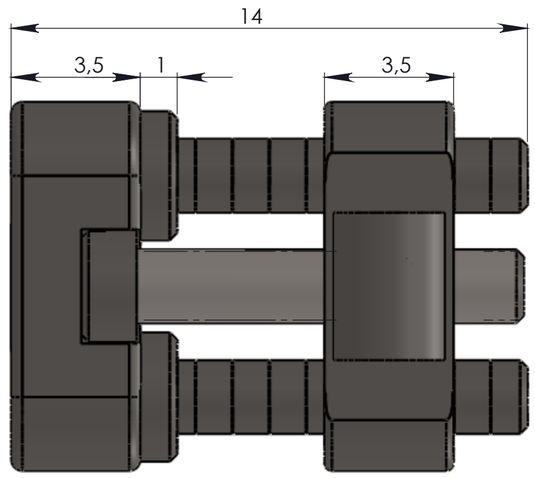

Tolerancias Generales DIN ISO 2768-K								
Dimensiones Nominales(cotas sin toleracias)								
Tipo Tolerancias	De 0,5 a 3	De 3 a 6	De 6 a 30	De 30 a 120	De 120 a 400	De 400 a 1000	De 1000 a 2000	De 2000 a 4000
Fina(f)	±0,05	±0,05	±0,1	±0,15	±0,2	±0,3	±0,5	--
Media(m)	±0,1	±0,1	±0,2	±0,3	±0,5	±0,8	±1,2	± 2
Basta(c)	±0,2	±0,3	±0,5	±0,8	±1,2	± 2	± 3	± 4
Muy Basta(v)	---	±0,5	± 1	±1,5	±2,5	± 4	± 6	± 8

Nº Plano			Cod/Ref.
Dibujado por: Juan J. Hernández			Fecha:25-10-2011
Material:Titanio		Escala: 5/1	Peso:
Trat.Term.			Trat.Superf.
Hoja 1/1	Rev:	Tolerancia(m)	Ref. Interna-

Pos.	Descrip.	Mat:	Cant.

Acabado:

Cemecsa

CENTRO DE MECANIZADOS, S.A.

Cliente:

TENSOR